**ELSAN Elektrik San. ve Tic. A.Ş.**
Etiler Mah. 1458. Cad. No:40
06790 Etimesgut / Ankara / TÜRKİYE
**T:** +90 312 244 09 94 **F:** +90 312 243 14 38
**M:** info@emtas.com.tr **W:** www.emtas.com.tr

# TEKNİK VERİ SAYFASI

| ÜÇ FAZLI ASENKRON ELEKTRİK MOTORU | | | |
|---|---|---|---|
| **Tip** | NMSF 225Md2 | | |
| **Koruma Sınıfı** | IP55 | | |
| **Çalışma Rejimi / Servis Faktörü** | S2 - 240 dk | 1.0 | |
| **Yalıtım Sınıfı** | F | | |
| **Yapı Tipi / Gövde Büyüklüğü** | B3/ 225Md2 | | |
| **Rakım/ Çevre Sıcaklığı** | 1000 m | 40 C° | |
| **Müşteri / Tarih / Teyit Numarası** | - | 11.03.2026 | - |

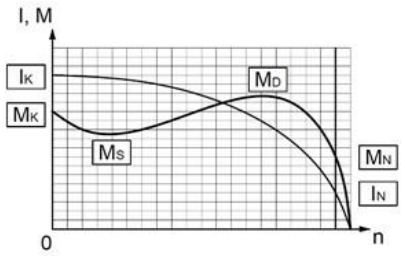


## İŞLETME DEĞERLERİ
## ( TAM YÜK )

| Çıkış Gücü (kW) | Hız (1/min) | Voltaj (V) | Frekans (Hz) | Akım (A) | Verim (%) | Güç Faktörü (Cos ϕ) | Anma Momenti MN (Nm) | Kalkış Akımı IK/IN | Kalkış Momenti Katsayısı MK/MN | Devrilme Momenti Katsayısı MD/MN | Atalet Momenti Jmot (kgm²) |
|---|---|---|---|---|---|---|---|---|---|---|---|
| 55 | 2957 | 400 | 50 | 94,3 | 92,5 | 0,91 | 177,6 | 6,7 | 2,5 | 2,6 | 0,242 |

## MEKANİK DEĞERLER

| | | | | | | | | |
|---|---|---|---|---|---|---|---|---|
| **Gövde** | Pik Döküm (GG20) | **Rulmanlar** | | | | | **Ön Rulman** | **Arka Rulman** |
| **Ön ve Arka Kapaklar** | Pik Döküm (GG20) | | **Standart** | | | | 6313 | 6313 |
| **Ayaklar** | Sfero Döküm (GGG40) | | **Güçlendirilmiş** | | | | NU 313 | - |
| **Pervane** | Plastik | **Aksesuarlar** | **Fren** | **Cebri soğutma** | **Isıtıcı** | | **Enkoder** | **Isı sensörü** |
| **Klemens Kutusu** | Aluminyum | | 500 Nm fren | --- | ☐ | | --- | --- |
| **Rakor** | PA6.6 2 x Pg36 | **Renk** | RAL 6028 - Yeşil | | **Ağırlık (kg)** | | 410 | |

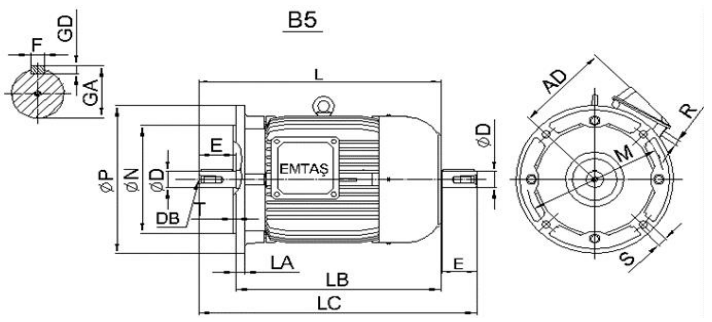


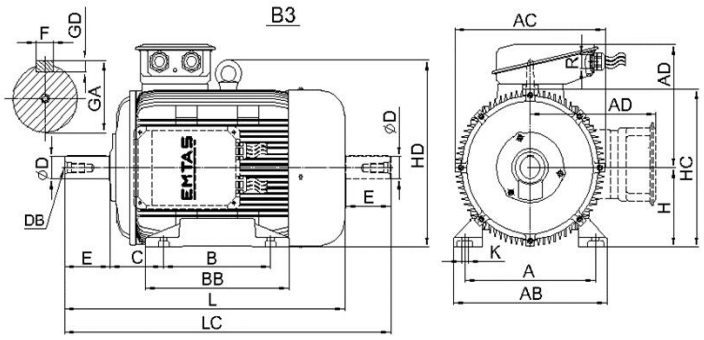


## ÖLÇÜLER (mm)
## ( B3-B5-V1-V5-V6-B6-B7-B8-B35 )

| B3 | | | | | | | | | | | B5 | | | | | | | | Ortak Ölçüler | | | | | | | | |
|---|---|---|---|---|---|---|---|---|---|---|---|---|---|---|---|---|---|---|---|---|---|---|---|---|---|---|---|
| H | A | B | C | AB | AC | AD | BB | HC | HD | K | P | N | M | S | Delik Sayısı | T | LA | LB | LC | L | ØD | E | F | GA | GD | DB | R |
| 225,0 | 356,0 | 311,0 | 149,0 | 436,0 | 434,0 | 300,0 | 371,0 | 442,0 | 504,0 | 19,0 | 450,0 | 350,0 | 400,0 | 19,0 | 8,0 | 5,0 | 18,0 | --- | 1121,0 | 974,0 | 55,0 | 110,0 | 16,0 | 59,0 | 10,0 | M20 | 2 x Pg36 |

Önemli Not: Bu sayfadaki veriler, ön tasarım verileri olup, nihai üründe farklılık olabilir.