ELSAN Elektrik San. ve Tic. A.Ş.
Etiler Mah. 1458. Cad. No:40
06790 Etimesgut / Ankara / TÜRKİYE
T: +90 312 244 09 94 **F:** +90 312 243 14 38
M: info@emtas.com.tr **W:** www.emtas.com.tr

TEKNİK VERİ SAYFASI

ÜÇ FAZLI ASENKRON ELEKTRİK MOTORU			
Tip	NMSF 90L2		
Koruma Sınıfı	IP55		
Çalışma Rejimi / Servis Faktörü	S2 - 240 dk	1.0	
Yalıtım Sınıfı	F		
Yapı Tipi / Gövde Büyüklüğü	B3/ 90L2		
Rakım/ Çevre Sıcaklığı	1000 m	40 C°	
Müşteri / Tarih / Teyit Numarası	-	11.03.2026	-

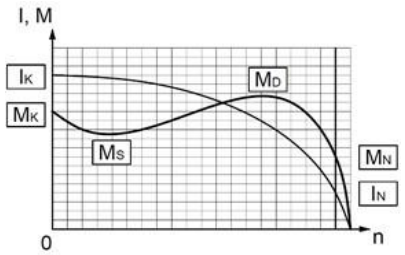

İŞLETME DEĞERLERİ
(TAM YÜK)

Çıkış Gücü (kW)	Hız (1/min)	Voltaj (V)	Frekans (Hz)	Akım (A)	Verim (%)	Güç Faktörü (Cos ϕ)	Anma Momenti MN (Nm)	Kalkış Akımı IK/IN	Kalkış Momenti Katsayısı MK/MN	Devrilme Momenti Katsayısı MD/MN	Atalet Momenti Jmot (kgm²)
2,2	2839	400	50	4,5	79,8	0,89	7,4	5,4	2,5	2,8	0,002

MEKANİK DEĞERLER

Gövde	Pik Döküm (GG20)	**Rulmanlar**					**Ön Rulman**	**Arka Rulman**
Ön ve Arka Kapaklar	Pik Döküm (GG20)		**Standart**				6205 ZZ	6205 ZZ
Ayaklar	Sfero Döküm (GGG40)		**Güçlendirilmiş**				NU 205	-
Pervane	Plastik	**Aksesuarlar**	**Fren**	**Cebri soğutma**	**Isıtıcı**		**Enkoder**	**Isı sensörü**
Klemens Kutusu	Pik Döküm (GG20)		40 Nm fren	---	☐		---	---
Rakor	PA6.6 2 x Pg13,5	**Renk**	RAL 6028 - Yeşil		**Ağırlık (kg)**		33	

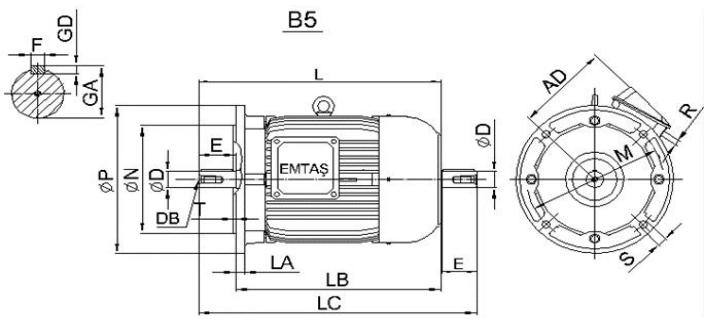

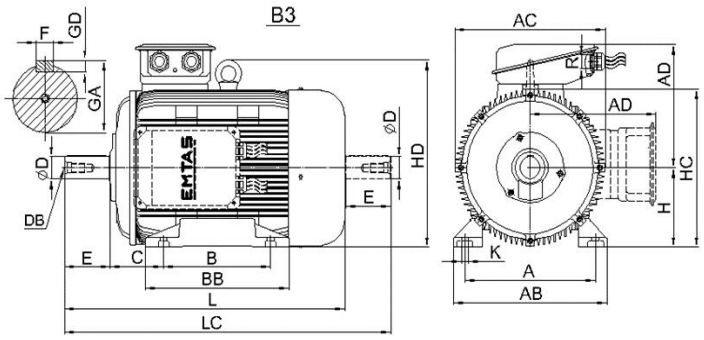

ÖLÇÜLER (mm)
(B3-B5-V1-V5-V6-B6-B7-B8-B35)

B3											B5								Ortak Ölçüler								
H	A	B	C	AB	AC	AD	BB	HC	HD	K	P	N	M	S	Delik Sayısı	T	LA	LB	LC	L	ØD	E	F	GA	GD	DB	R
90,0	140,0	125,0	56,0	185,0	176,0	127,0	150,0	178,0	-	10,0	200,0	130,0	165,0	12,0	4,0	3,5	11,0	---	472,0	411,0	24,0	50,0	8,0	27,0	7,0	*	2 x Pg13,5

Önemli Not: Bu sayfadaki veriler, ön tasarım verileri olup, nihai üründe farklılık olabilir.