**ELSAN Elektrik San. ve Tic. A.Ş.**
Etiler Mah. 1458. Cad. No:40
06790 Etimesgut / Ankara / TÜRKİYE
**T:** +90 312 244 09 94 **F:** +90 312 243 14 38
**M:** info@emtas.com.tr **W:** www.emtas.com.tr

# TEKNİK VERİ SAYFASI

| ÜÇ FAZLI ASENKRON ELEKTRİK MOTORU | | | |
|---|---|---|---|
| **Tip** | NMSF 315Ma4 | | |
| **Koruma Sınıfı** | IP 65 | | |
| **Çalışma Rejimi / Servis Faktörü** | S1 | 1.0 | |
| **Yalıtım Sınıfı** | H | | |
| **Yapı Tipi / Gövde Büyüklüğü** | B3/ 315Ma4 | | |
| **Rakım/ Çevre Sıcaklığı** | 1000 m | 40 C° | |
| **Müşteri / Tarih / Teyit Numarası** | - | 12.03.2026 | - |

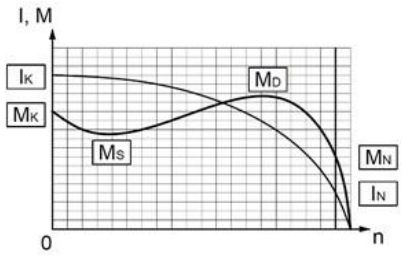


## İŞLETME DEĞERLERİ
## ( TAM YÜK )

| Çıkış Gücü (kW) | Hız (1/min) | Voltaj (V) | Frekans (Hz) | Akım (A) | Verim (%) | Güç Faktörü (Cos ϕ) | Anma Momenti MN (Nm) | Kalkış Akımı IK/IN | Kalkış Momenti Katsayısı MK/MN | Devrilme Momenti Katsayısı MD/MN | Atalet Momenti Jmot (kgm²) |
|---|---|---|---|---|---|---|---|---|---|---|---|
| 132 | 1490 | 400 | 50 | 224,6 | 96,4 | 0,88 | 846,0 | 6,0 | 2,1 | 2,4 | 2,624 |

## MEKANİK DEĞERLER

| | | | | | | | | |
|---|---|---|---|---|---|---|---|---|
| **Gövde** | Pik Döküm (GG20) | **Rulmanlar** | | | | | **Ön Rulman** | **Arka Rulman** |
| **Ön ve Arka Kapaklar** | Pik Döküm (GG20) | | **Standart** | | | | 6319 | 6318 |
| **Ayaklar** | Sfero Döküm (GGG40) | | **Güçlendirilmiş** | | | | NU 319 | - |
| **Pervane** | Plastik | **Aksesuarlar** | **Fren** | **Cebri soğutma** | **Isıtıcı** | | **Enkoder** | **Isı sensörü** |
| **Klemens Kutusu** | Pik Döküm (GG20) | | 3200 Nm fren | --- | ☐ | | --- | PTC |
| **Rakor** | Pirinç 2 x Pg48 | **Renk** | RAL 6028 - Yeşil | | **Ağırlık (kg)** | | | 1161 |

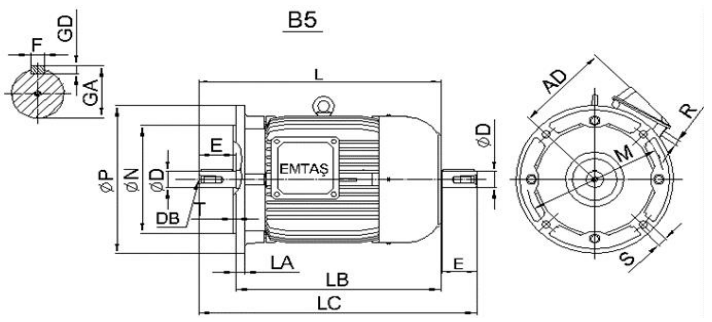


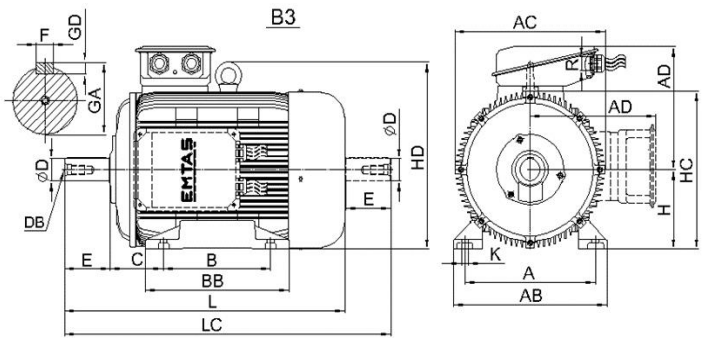


## ÖLÇÜLER (mm)
## ( B3-B5-V1-V5-V6-B6-B7-B8-B35 )

| B3 | | | | | | | | | | | B5 | | | | | | | | Ortak Ölçüler | | | | | | | | |
|---|---|---|---|---|---|---|---|---|---|---|---|---|---|---|---|---|---|---|---|---|---|---|---|---|---|---|---|
| H | A | B | C | AB | AC | AD | BB | HC | HD | K | P | N | M | S | Delik Sayısı | T | LA | LB | LC | L | ØD | E | F | GA | GD | DB | R |
| 315,0 | 508,0 | 457,0 | 216,0 | 620,0 | 612,0 | 501,0 | 550,0 | 621,0 | 682,0 | 28,0 | 660,0 | 550,0 | 600,0 | 24,0 | 8,0 | 6,0 | 24,0 | --- | 1556,0 | 1378,0 | 85,0 | 170,0 | 22,0 | 90,0 | 14,0 | M20 | 2 x Pg48 |

Önemli Not: Bu sayfadaki veriler, ön tasarım verileri olup, nihai üründe farklılık olabilir.