ELSAN Elektrik San. ve Tic. A.Ş.
Etiler Mah. 1458. Cad. No:40
06790 Etimesgut / Ankara / TÜRKİYE
T: +90 312 244 09 94 **F:** +90 312 243 14 38
M: info@emtas.com.tr **W:** www.emtas.com.tr

TEKNİK VERİ SAYFASI

ÜÇ FAZLI ASENKRON ELEKTRİK MOTORU			
Tip	NMSF 200L8		
Koruma Sınıfı	IP55		
Çalışma Rejimi / Servis Faktörü	S2 - 240 dk	1.0	
Yalıtım Sınıfı	F		
Yapı Tipi / Gövde Büyüklüğü	B3/ 200L8		
Rakım/ Çevre Sıcaklığı	1000 m	40 C°	
Müşteri / Tarih / Teyit Numarası	-	12.03.2026	-

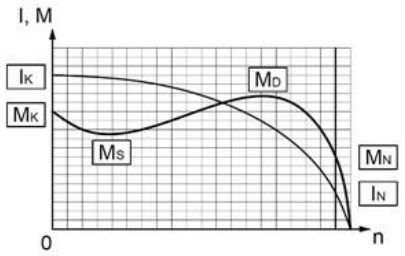

İŞLETME DEĞERLERİ
(TAM YÜK)

Çıkış Gücü (kW)	Hız (1/min)	Voltaj (V)	Frekans (Hz)	Akım (A)	Verim (%)	Güç Faktörü (Cos ϕ)	Anma Momenti MN (Nm)	Kalkış Akımı IK/IN	Kalkış Momenti Katsayısı MK/MN	Devrilme Momenti Katsayısı MD/MN	Atalet Momenti Jmot (kgm²)
15	730	400	50	31,0	88,5	0,79	196,2	6,0	2,1	2,9	0,412

MEKANİK DEĞERLER

Gövde	Pik Döküm (GG20)	**Rulmanlar**					**Ön Rulman**	**Arka Rulman**
Ön ve Arka Kapaklar	Pik Döküm (GG20)		**Standart**				6313 ZZ	6313 ZZ
Ayaklar	Sfero Döküm (GGG40)		**Güçlendirilmiş**				NU 313	-
Pervane	Plastik	**Aksesuarlar**	**Fren**	**Cebri soğutma**	**Isıtıcı**		**Enkoder**	**Isı sensörü**
Klemens Kutusu	Aluminyum		500 Nm fren	---	☐		---	---
Rakor	PA6.6 2 x Pg29	**Renk**	RAL 6028 - Yeşil		**Ağırlık (kg)**		292	

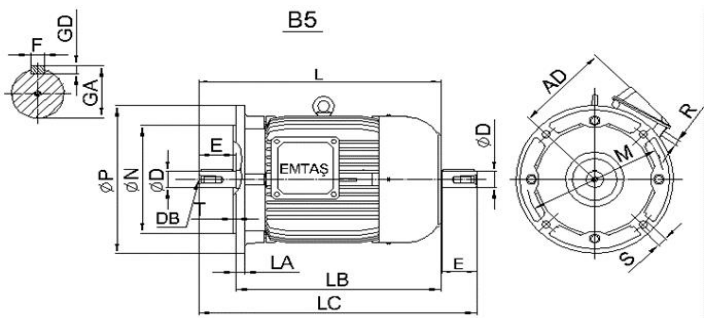

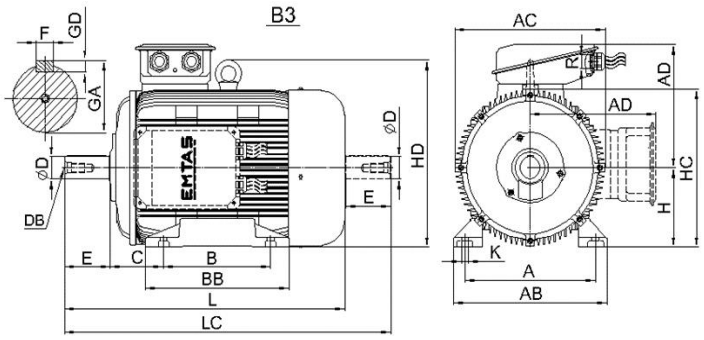

ÖLÇÜLER (mm)
(B3-B5-V1-V5-V6-B6-B7-B8-B35)

B3											B5								Ortak Ölçüler								
H	A	B	C	AB	AC	AD	BB	HC	HD	K	P	N	M	S	Delik Sayısı	T	LA	LB	LC	L	ØD	E	F	GA	GD	DB	R
200,0	318,0	305,0	133,0	400,0	385,0	319,0	365,0	394,0	460,0	19,0	400,0	300,0	350,0	19,0	4,0	5,0	18,0	---	1032,0	915,0	55,0	110,0	16,0	59,0	10,0	*	2 x Pg29

Önemli Not: Bu sayfadaki veriler, ön tasarım verileri olup, nihai üründe farklılık olabilir.